KG HO 生爪切粉ガード

北川 油圧 エアーチャック用

適合生爪が不明の場合は、P.28 の『チャック型式適合表』から検索してください。

オートローダーによる自動加工をされてるユーザーに最適。特に内径削りによる細かい切粉に効果抜群。

チャック取付時の比較画像

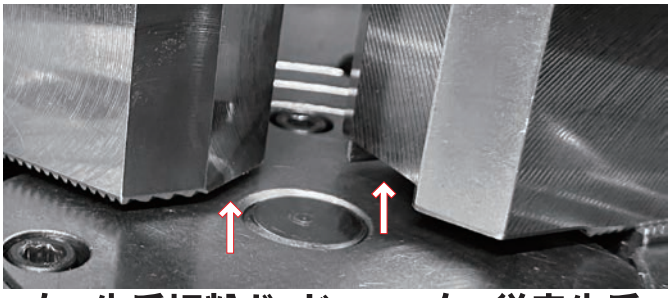

左：生爪切粉ガード　　右：従来生爪

生爪側のＴ溝へ切粉の侵入や詰まりを軽減・防止します。

⚠注意　切粉の侵入を100%防ぐ物ではありません、適切な加工条件でご使用ください。

従来品と同じように使用頂けます。

※従来のチャック、 従来のＴナットとの互換性有り

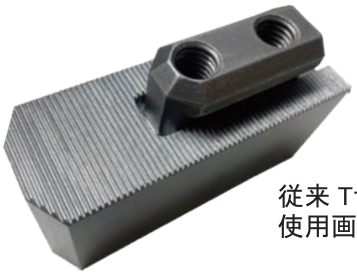

従来 Tナットでの使用画像

鉄 生爪
材質:S50C
MADE IN JAPAN

← より詳しい説明は左記 QR コードを参照下さい

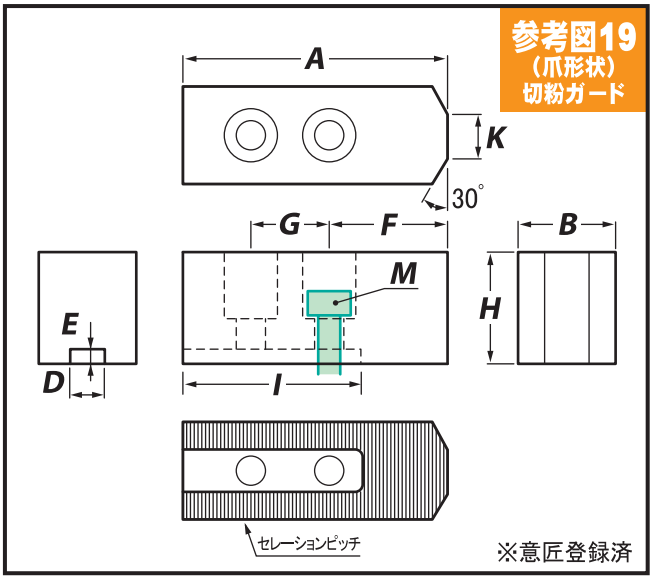

●生爪切粉ガード

ARM 生爪品番		1set 3個入 価格(円)	A	B	H	D	E	F	G	M	I	K	セレーションピッチ	参考図(爪形状)
KG HO-6	H36	12,600	75	32	36	12	5	37	20	M10	47.35	13	1.5	19
	H60	17,800			60									
KG HO-8	H42	14,700	95	35	42	14	5	46	25	M12	61.10	15	1.5	19
	H60	19,300			60									

⚠注意　生爪の出荷単位:1セット 3個入（チャックの爪数に応じた数量調整はしておりません）

KGTN 生爪切粉ガード用 Tナット

適合生爪が不明の場合は、P.28 の『チャック型式適合表』から検索してください。

生爪切粉ガード用Tナットと併用する事で、より強力な軽減効果を期待できます。

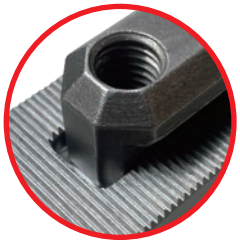

従来Tナットでの使用画像

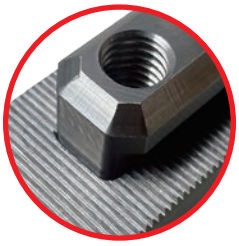

生爪切粉ガード用Tナットと併用で
T溝の隙間ゼロを実現

背面に刻印有り

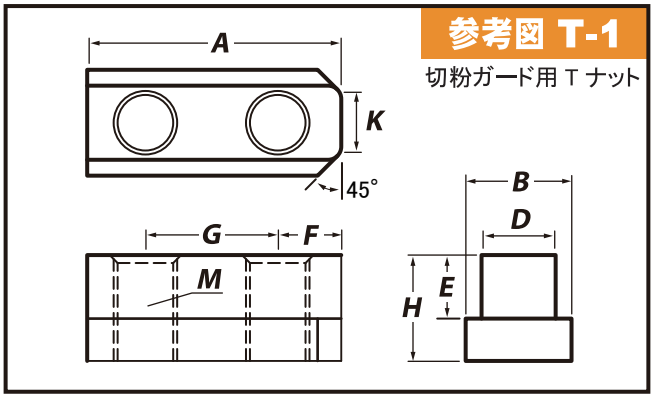

ARM 品番	適合するチャック形式
KGTN-6 H18.5	B-206 / BB206 / HOH-208 / BL206 等
KGTN-6 H22.5	AS06 / B-06 / N-06 / HOH-08K 等
KGTN-8 H20	B-208 / BB208 / HOH-208 / BL208 等
KGTN-8 H25	AS08 / B-08 / N-08 / HOH-10K 等

●生爪切粉ガード用 T ナット

ARM 品番		1set 3個入 価格(円)	A	B	H	D	E	F	G	M	K	参考図(爪形状)	適合する生爪
KGTN-6	H18.5	17,500	37.5	17	18.5	12	11	9.25	20	M10	9.07	T-1	KG HO-6
	H22.5	17,500			22.5		15						
KGTN-8	H20	19,300	48	20	20	14	12	12	25	M12	11.07	T-1	KG HO-8
	H25	19,300			25		17						

特注生爪指示書 ARM

恐れ入りますが、このページをコピーして下の空欄にご記入ください。
チャック型式・生爪品番が不明の場合は、該当する参考図内のローマ字脇に寸法を記入してください。
ARM 生爪品番をご存じの場合は、ARM 生爪品番と変更箇所の寸法だけで結構です。 R加工などの追加工の要望はご相談ください。

FAX送り先
貴社お取引先様
(又は弊社宛0256-46-4780)

納期
注文書到着後5日～10日営業日以内での出荷。従来より短納期でのご提案が可能です。

価格
特注生爪指示書が到着次第、至急お見積もりします。

特殊セレーションピッチも製作可能
①1/16″ × 90°
②3/32″ × 90°
③2.5mm × 60°

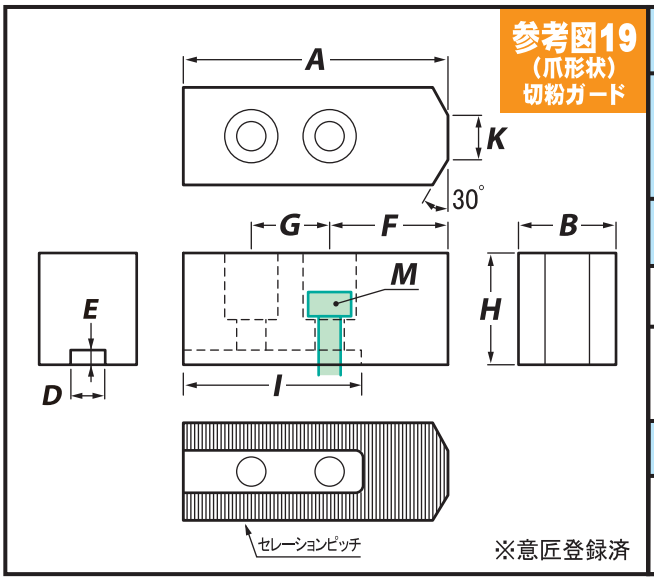

※意匠登録済

貴社名		ご担当者名	
住　所			
TEL		FAX	
チャックメーカー名 (○印をつけてください)		チャック型式	
北川　豊和　日鋼　松本 ソール　ビクター　ノーベル その他(　　)			

ARM 生爪品番	数　量	材質 (○印をつけてください)
	セット(1セット 3個) 又は　　個	鉄　アルミ

⚠注意　生爪の出荷単位:1セット 3個入 (チャックの爪数に応じた数量調整はしておりません)

B-200

北川 油圧・エアーチャック用

適合生爪が不明の場合は、P.28 の『チャック型式適合表』から検索してください。

鉄 生爪
材質:S50C
MADE IN JAPAN

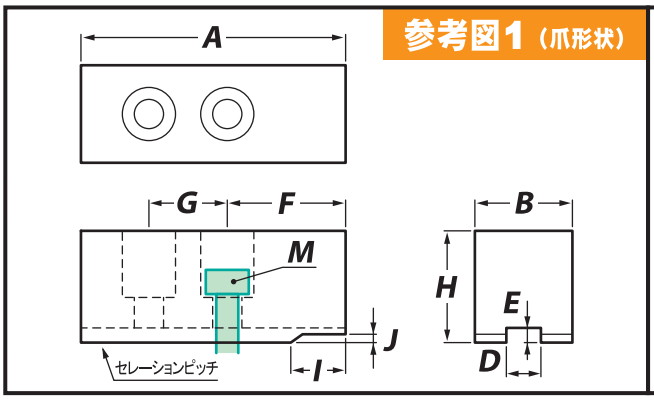

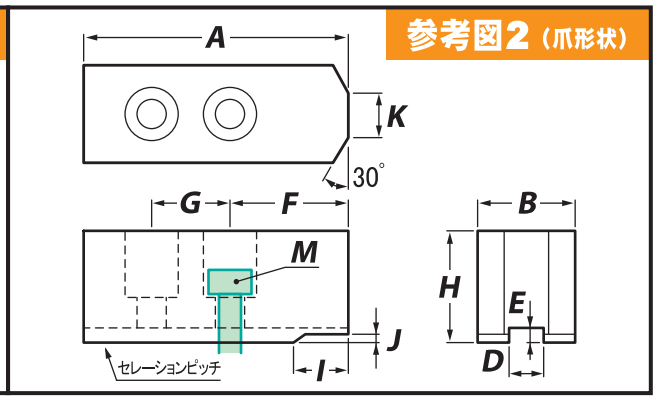

ARM 生爪品番			1set 3個入 価格(円)	A	B	H	D	E	F	G	M	I	J	K	セレーションピッチ	参考図(爪形状)
B	204	H23	11,500	49.5	23	23	10	4	25.5	14	M8	7.5	1.5	4	1.5	2
		H40	11,500			40										
	205	H25	11,500	54	23	25	10	4	28	14	M8	7.5	1.5	5	1.5	2
		H40	11,500			40										
		H60	16,200			60										
	206	H28	11,500	66	26	28	12	5	34	20	M10	12	1.5	5	1.5	2
		H40	12,600			40										
		H60	16,200			60										
	208	チャック型式**B-208用の生爪**は、『 **HO-8** 』をご使用ください。（5 ページ掲載）														
	210	チャック型式**B-210用の生爪**は、『 **HO-10** 』をご使用ください。（5 ページ掲載）														
	212	H50	20,200	111	50	50	21	4	60	30	M16	20	1.5	–	1.5	1
		H90	37,700			90										
		H120	57,600			120										
	215	チャック型式**B-215用の生爪**は、『 **N-15/18** 』をご使用ください。（5 ページ掲載）														

B-200 小径

北川 油圧・エアーチャック用

適合生爪が不明の場合は、P.28 の『チャック型式適合表』から検索してください。

鉄 生爪
材質:S50C
MADE IN JAPAN

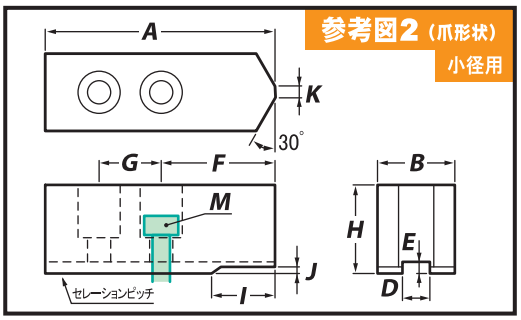

ARM 生爪品番			1set 3個入 価格(円)	A	B	H	D	E	F	G	M	I	J	K	セレーションピッチ	参考図(爪形状)
B-208 小径	チャック型式**B-208用の小径生爪**は、『 **HO-8S** 』をご使用ください。（7 ページ掲載）															
B-210 小径	チャック型式**B-210用の小径生爪**は、『 **HO-10S** 』をご使用ください。（7 ページ掲載）															
B-212S (小径)	H50		29,700	144	50	50	21	4	93	30	M16	53	1.5	8	1.5	2
	H90		45,700			90										

⚠注意 生爪の出荷単位:1セット 3個入（チャックの爪数に応じた数量調整はしておりません）

B-200 幅広

北川 油圧・エアーチャック用

適合生爪が不明の場合は、P.28 の『チャック型式適合表』から検索してください。

鉄 生爪

材質:S50C

MADE IN JAPAN

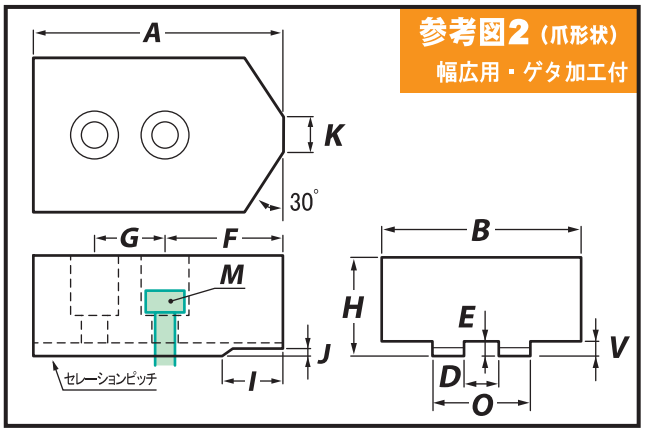

ARM 生爪品番 B(幅) H(高)				1set 3個入 価格(円)	A	B	H	D	E	F	G	M	I	J	K	O	V	セレーションピッチ	参考図(爪形状)
B-206幅広	チャック型式B-206用の幅広生爪は、『 HO-6W 』をご使用ください。（6 ページ掲載）																		
B-208幅広	チャック型式B-208用の幅広生爪は、『 HO-8W 』をご使用ください。（6 ページ掲載）																		
B-210幅広	チャック型式B-210用の幅広生爪は、『 HO-10W 』をご使用ください。（6 ページ掲載）																		
B	212W	80	H50	58,700	129	80	50	21	4	78	30	M16	20	1.5	19	50	4	1.5	2
		100	H50	82,500		100	50												

AL B-200

北川 油圧・エアーチャック用

適合生爪が不明の場合は、P.28 の『チャック型式適合表』から検索してください。

アルミ生爪

MADE IN JAPAN

アルミ生爪の特徴（鉄生爪との比較）

- 軟らかいので製品にキズを付けにくい。
- 軽いので遠心力で把握力が低下しにくい。
- 軟らかく切削性がよいのでワーク作りの作業性がよい。

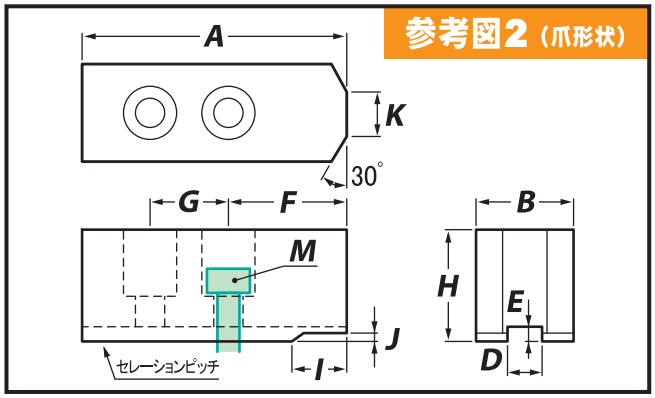

ARM 生爪品番			1set 3個入 価格(円)	A	B	H	D	E	F	G	M	I	J	K	セレーションピッチ	参考図(爪形状)
AL B	204	H23	23,000	49.5	23	23	10	4	25.5	14	M8	7.5	1.5	4	1.5	2
	205	H25	23,000	54	23	25	10	4	28	14	M8	7.5	1.5	5	1.5	2
	206	H28	23,000	66	26	28	12	5	34	20	M10	12	1.5	5	1.5	2
		H40	25,100			40										
		H60	32,400			60										

⚠注意　生爪の出荷単位:1セット 3個入（チャックの爪数に応じた数量調整はしておりません）

HO / N

北川 油圧・エアーチャック用

適合生爪が不明の場合は、P.28 の『チャック型式適合表』から検索してください。

鉄 生爪

材質:S50C

MADE IN JAPAN

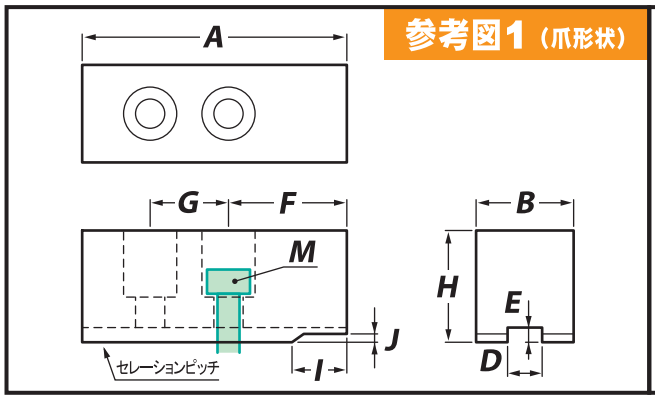

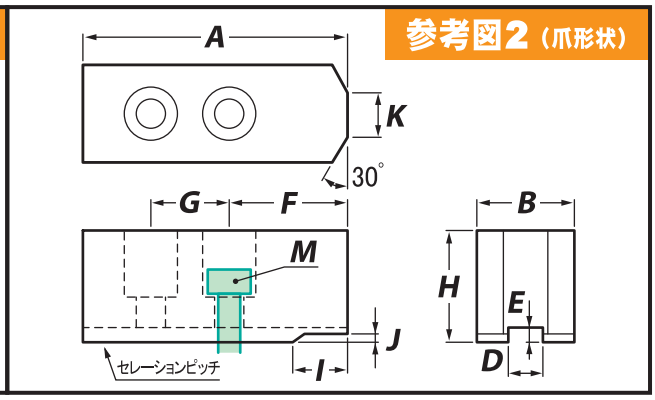

⚠注意 ●HO-12は、HO-12A(山取有), HO-12S(小径), HO-12K(山取無)と適合チャックが異なります。 HO-12の適合チャックは,【UVE315K】【HO-12】です。

ARM 生爪品番			1set 3個入 価格(円)	A	B	H	D	E	F	G	M	I	J	K	セレーションピッチ	参考図(爪形状)
HO	4	H23	11,300	48	19	23	8	3	25	15	M6	6	1.5	6	1.5	2
		H40	11,300			40										
	5	H31	11,300	57	23	31	10	3	29	18	M8	6	1.5	12	1.5	2
		H40	11,300			40										
		H60	16,200			60										
	6	H36	11,300	75	32	36	12	5	37	20	M10	15	1.5	13	1.5	2
		H60	16,200			60										
		H80	19,000			80										
		H100	23,600			100										
	8	H42	13,200	95	35	42	14	5	46	25	M12	20	1.5	15	1.5	2
		H60	17,500			60										
		H80	20,200			80										
		H100	24,800			100										
		H120	36,800			120										
	10	H42	15,900	110	40	42	16	5	50	30	M12	20	1.5	17	1.5	2
		H60	22,800			60										
		H80	26,200			80										
		H100	33,500			100										
		H120	44,300			120										
	12A	H50	21,600	129	50	50	18	5	60	30	M14	20	1.5	19	1.5	2
		H80	36,200			80										
		H100	45,600			100										
		H120	65,700			120										
	12	H50	20,200	129	50	50	18	5	59	38	M14	–	–	–	1.5	1
	15	H66	54,900	165	62	66	22	8	85	43	M20	40	1.5	–	1.5	1
		H100	79,700			100										
		H120	89,000			120										
N-15/18		H60	34,900	135	50	60	25.5	5	66	43	M20	20	1.5	–	1.5	1
		H110	50,900			110										
N-21/B-21		H70	77,600	180	65	70	25	9	80	60	M20	50	3.0	–	3.0	1
		H110	86,700			110										

⚠注意 生爪の出荷単位:1セット 3個入（チャックの爪数に応じた数量調整はしておりません）

AL HO

北川 油圧・エアーチャック用

適合生爪が不明の場合は、P.28 の『チャック型式適合表』から検索してください。

アルミ生爪

MADE IN JAPAN

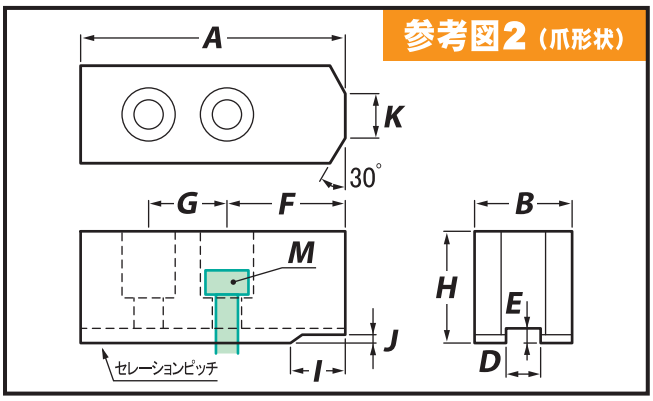

ARM 生爪品番			1set 3個入 価格(円)	A	B	H	D	E	F	G	M	I	J	K	セレーションピッチ	参考図(爪形状)
AL HO	4	H23	22,600	48	19	23	8	3	25	15	M6	6	1.5	6	1.5	2
	5	H31	22,600	57	23	31	10	3	29	18	M8	6	1.5	12	1.5	2
	6	H36	22,600	75	32	36	12	5	37	20	M10	15	1.5	13	1.5	2
		H60	32,400			60										
	8	H42	26,400	95	35	42	14	5	46	25	M12	20	1.5	15	1.5	2
		H60	35,000			60										
	10	H42	31,800	110	40	42	16	5	50	30	M12	20	1.5	17	1.5	2
		H60	45,600			60										

HO 幅広

北川 油圧・エアーチャック用

適合生爪が不明の場合は、P.28 の『チャック型式適合表』から検索してください。

鉄 生爪

材質:S50C

MADE IN JAPAN

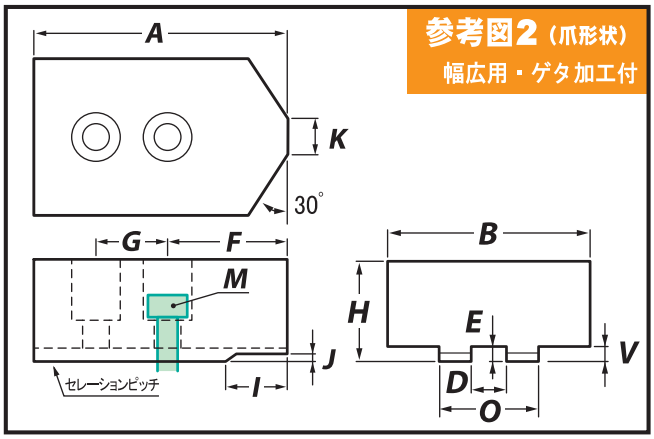

ARM 生爪品番		B(幅)	H(高)	1set 3個入 価格(円)	A	B	H	D	E	F	G	M	I	J	K	O	V	セレーションピッチ	参考図(爪形状)
HO	6W	40	H36	24,000	75	40	36	12	5	37	20	M10	15	1.5	13	32	5	1.5	2
			H60	31,300			60												
		60	H36	29,700		60	36												
			H60	39,300			60												
	8W	60	H42	32,400	95	60	42	14	5	46	25	M12	20	1.5	15	35	5	1.5	2
			H60	39,900			60												
		80	H42	45,900		80	42												
			H60	55,500			60												
		100	H42	59,800		100	42												
			H60	71,300			60												
	10W	60	H42	34,400	110	60	42	16	5	50	30	M12	20	1.5	17	40	5	1.5	2
			H60	45,900			60												
		80	H42	48,600		80	42												
			H60	63,000			60												
		100	H42	63,000		100	42												
			H60	79,500			60												
	12W	80	H50	58,700	129	80	50	18	5	60	30	M14	20	1.5	19	50	5	1.5	2
		100	H50	82,500		100	50												

⚠注意　生爪の出荷単位:1セット 3個入（チャックの爪数に応じた数量調整はしておりません）

HO 小径

北川 油圧・エアーチャック用

適合生爪が不明の場合は、P.28 の『チャック型式適合表』から検索してください。

鉄 生爪

材質:S50C

MADE IN JAPAN

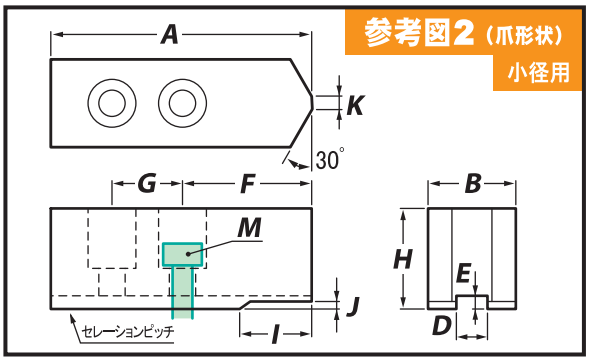

ARM 生爪品番			1set 3個入 価格(円)	A	B	H	D	E	F	G	M	I	J	K	セレーションピッチ	参考図(爪形状)
HO (小径)	6S	H36	14,900	80	32	36	12	5	42	20	M10	20	1.5	3	1.5	2
		H60	19,800			60										
		H80	22,400			80										
	8S	H42	17,400	100	35	42	14	5	51	25	M12	25	1.5	5	1.5	2
		H60	21,900			60										
		H80	24,300			80										
	10S	H42	20,800	120	40	42	16	5	60	30	M12	30	1.5	8	1.5	2
		H60	28,000			60										
		H80	31,200			80										
	12S	H50	29,700	144	50	50	18	5	75	30	M14	35	1.5	8	1.5	2
		H80	44,600			80										
	15S	H66	78,000	180	62	66	22	8	100	43	M20	55	1.5	10	1.5	2
		H100	87,300			100										

AL HO 小径

北川 油圧・エアーチャック用

適合生爪が不明の場合は、P.28 の『チャック型式適合表』から検索してください。

アルミ生爪

MADE IN JAPAN

アルミ生爪の特徴（鉄生爪との比較）

- 軟らかいので製品にキズを付けにくい。
- 軽いので遠心力で把握力が低下しにくい。
- 軟らかく切削性がよいのでワーク作りの作業性がよい。

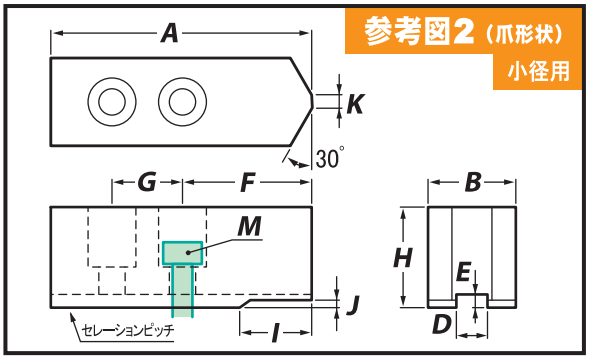

ARM 生爪品番			1set 3個入 価格(円)	A	B	H	D	E	F	G	M	I	J	K	セレーションピッチ	参考図(爪形状)
AL HO (小径)	6S	H36	29,800	80	32	36	12	5	42	20	M10	20	1.5	3	1.5	2
	8S	H42	34,800	100	35	42	14	5	51	25	M12	25	1.5	5	1.5	2
	10S	H42	41,600	120	40	42	16	5	60	30	M12	30	1.5	8	1.5	2

⚠注意 生爪の出荷単位:1セット 3個入（チャックの爪数に応じた数量調整はしておりません）

HO 山取無

北川 油圧・エアーチャック用

適合生爪が不明の場合は、P.28 の『チャック型式適合表』から検索してください。

鉄 生爪

材質:S50C

MADE IN JAPAN

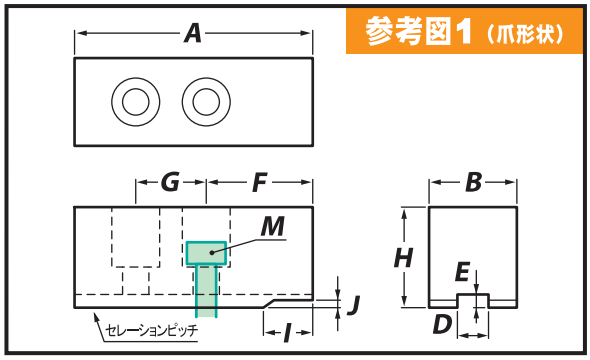

ARM 生爪品番			1set 3個入 価格(円)	A	B	H	D	E	F	G	M	I	J	K	セレーションピッチ	参考図(爪形状)
HO	6K	H36	10,200	75	32	36	12	5	37	20	M10	–	–	–	1.5	1
		H60	15,700			60										
		H80	19,000			80										
	8K	H42	12,300	95	35	42	14	5	46	25	M12	–	–	–	1.5	1
		H60	16,200			60										
		H80	19,700			80										
		H100	23,600			100										
	10K	H42	14,900	110	40	42	16	5	50	30	M12	–	–	–	1.5	1
		H60	21,600			60										
		H80	24,800			80										
		H100	32,300			100										
	12K	H50	20,200	129	50	50	18	6	60	30	M14	–	–	–	1.5	1
		H80	34,900			80										
		H100	44,300			100										
		H120	64,300			120										

AL HO 山取無

北川 油圧・エアーチャック用

適合生爪が不明の場合は、P.28 の『チャック型式適合表』から検索してください。

アルミ生爪

MADE IN JAPAN

アルミ生爪の特徴（鉄生爪との比較）

- 軟らかいので製品にキズを付けにくい。
- 軽いので遠心力で把握力が低下しにくい。
- 軟らかく切削性がよいのでワーク作りの作業性がよい。

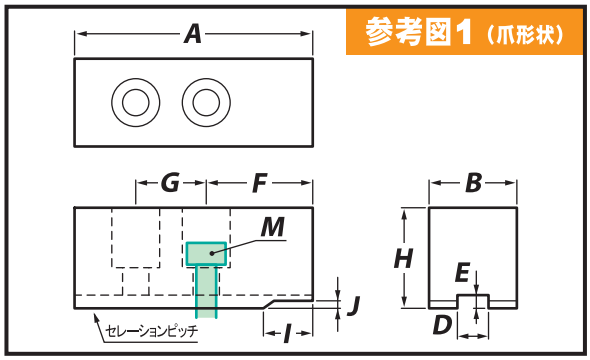

ARM 生爪品番			1set 3個入 価格(円)	A	B	H	D	E	F	G	M	I	J	K	セレーションピッチ	参考図(爪形状)
AL HO	6K	H36	20,200	75	32	36	12	5	37	20	M10	–	–	–	1.5	1
	8K	H42	24,400	95	35	42	14	5	46	25	M12	–	–	–	1.5	1
	10K	H42	29,800	110	40	42	16	5	50	30	M12	–	–	–	1.5	1

⚠注意　生爪の出荷単位:1セット 3個入（チャックの爪数に応じた数量調整はしておりません）

SBS

北川 スクロールチャック用

適合生爪が不明の場合は、P.28 の『チャック型式適合表』から検索してください。

鉄 生爪

材質:S50C

MADE IN JAPAN

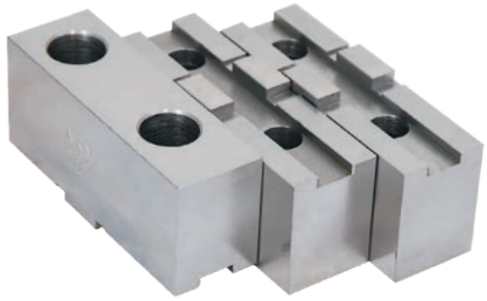

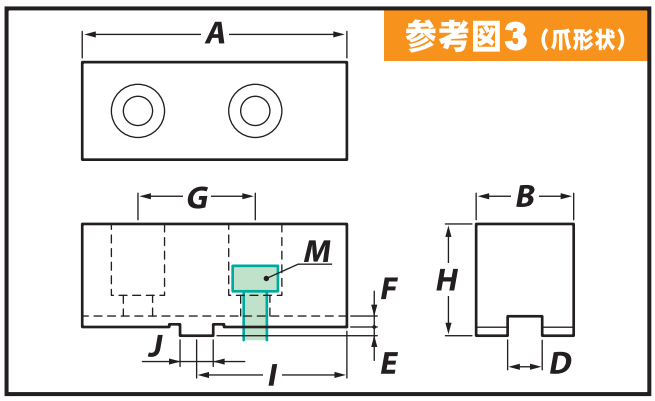

ARM 生爪品番			1set 3個入 価格(円)	A	B	H	D	E	F	G	M	I	J	K	参考図(爪形状)
SBS	6	H35	11,500	75	26	35	7.94	3	3.5	38.1	M8	41	12.68	–	3
		H60	24,500			60									
	7	H38	13,500	88	28	38	7.94	3	3.5	44.45	M10	48	12.68	–	3
		H60	26,900			60									
		H90	39,600			90									
	9	H45	16,200	100	32	45	12.7	3	3.5	53.98	M12	55	19.03	–	3
		H60	33,300			60									
		H90	44,800			90									
	10	H48	20,200	110	35	48	12.7	3	3.5	53.98	M12	60	19.03	–	3
		H60	34,600			60									
		H90	44,800			90									
	12	H51	25,700	125	40	51	12.7	3	3.5	63.5	M12	67.5	19.03	–	3
		H90	51,200			90									

AL SBS

北川 スクロールチャック用

適合生爪が不明の場合は、P.28 の『チャック型式適合表』から検索してください。

アルミ生爪

MADE IN JAPAN

アルミ生爪の特徴（鉄生爪との比較）

- 軟らかいので製品にキズを付けにくい。
- 軽いので遠心力で把握力が低下しにくい。
- 軟らかく切削性がよいのでワーク作りの作業性がよい。

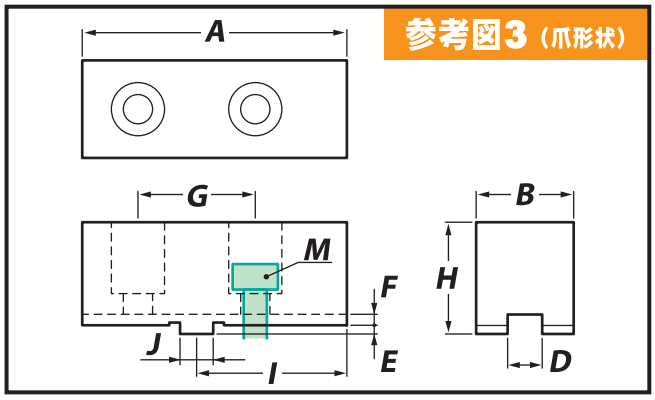

ARM 生爪品番			1set 3個入 価格(円)	A	B	H	D	E	F	G	M	I	J	K	参考図(爪形状)
AL SBS	6	H35	23,000	75	26	35	7.94	3	3.5	38.1	M8	41	12.68	–	3
		H60	49,000			60									
	7	H38	27,000	88	28	38	7.94	3	3.5	44.45	M10	48	12.68	–	3
		H60	53,800			60									
	9	H45	32,400	100	32	45	12.7	3	3.5	53.98	M12	55	19.03	–	3
		H60	66,600			60									
	10	H48	40,400	110	35	48	12.7	3	3.5	53.98	M12	60	19.03	–	3
		H60	69,200			60									

⚠注意 生爪の出荷単位:1セット 3個入（チャックの爪数に応じた数量調整はしておりません）

SBS 小径

北川 スクロールチャック用

適合生爪が不明の場合は、P.28 の『チャック型式適合表』から検索してください。

鉄 生爪
材質:S50C
MADE IN JAPAN

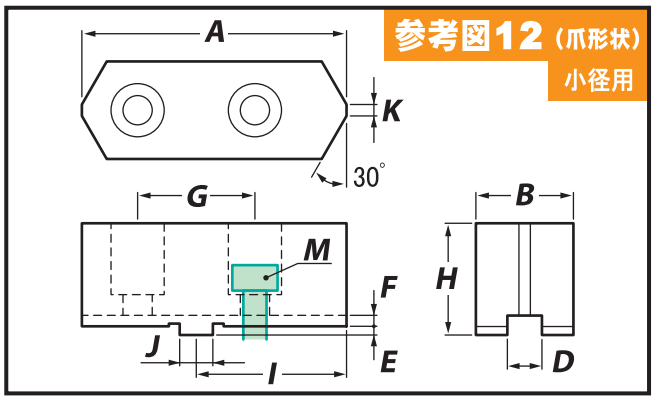

ARM 生爪品番			1set 3個入 価格(円)	A	B	H	D	E	F	G	M	I	J	K	参考図(爪形状)
SBS (小径)	6S	H35	12,900	75	26	35	7.94	3	3.5	38.1	M8	41	12.68	3	12
	7S	H38	14,900	88	28	38	7.94	3	3.5	44.45	M10	48	12.68	3	12
	9S	H45	17,500	100	32	45	12.7	3	3.5	53.98	M12	55	19.03	3	12
	10S	H48	21,600	110	35	48	12.7	3	3.5	53.98	M12	60	19.03	3	12
	12S	H51	26,900	125	40	51	12.7	3	3.5	63.5	M12	67.5	19.03	3	12

HJ

北川 油圧・エアーチャック用

適合生爪が不明の場合は、P.28 の『チャック型式適合表』から検索してください。

鉄 生爪
材質:S50C
MADE IN JAPAN

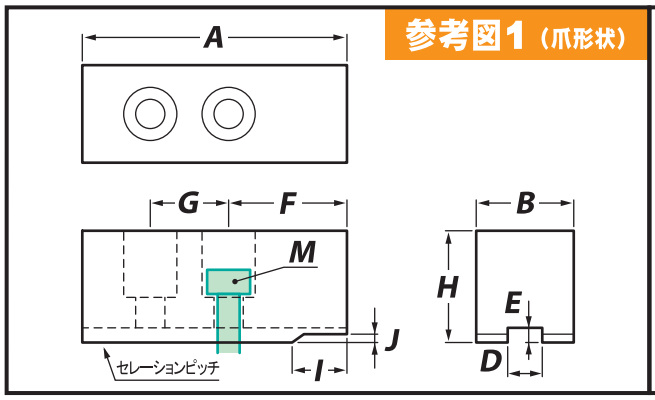

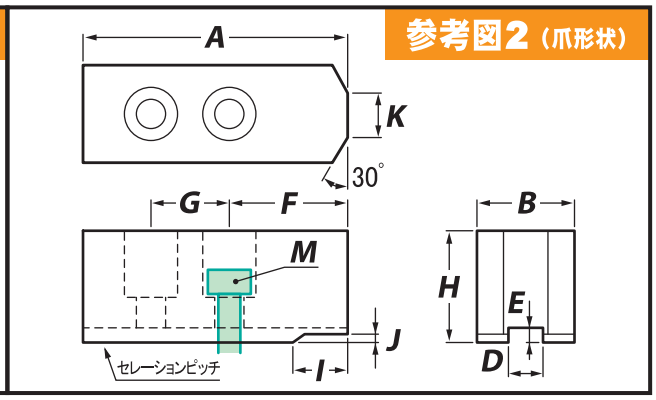

ARM 生爪品番			1set 3個入 価格(円)	A	B	H	D	E	F	G	M	I	J	K	セレーションピッチ	参考図(爪形状)
HJ	4	H25	10,200	55	23	25	10	4	28	14	M8	13	1.5	3	1.5	2
		H40	11,500			40										
	5	H27	10,200	62	23	27	10	4	29	19	M8	14	1.5	11	1.5	2
		H40	11,500			40										
	6	H36	10,200	75	32	36	12	6	36	20	M10	–	–	–	3.0	1
		H60	14,900			60										
	8	H42	12,300	95	35	42	14	6	46	25	M12	–	–	–	3.0	1
		H60	16,200			60										
		H80	19,000			80										
		H100	23,600			100										
	10	H42	14,900	110	40	42	16	6	50	30	M12	–	–	–	3.0	1
		H60	21,600			60										
		H80	24,800			80										
		H100	32,300			100										
	12	H50	20,200	129	50	50	18	6	59	38	M14	–	–	–	3.0	1
		H80	34,900			80										
		H100	44,300			100										

⚠注意　生爪の出荷単位:1セット 3個入（チャックの爪数に応じた数量調整はしておりません）

KPC80

北川 エアーチャック KPC用

適合生爪が不明の場合は、P.28 の『チャック型式適合表』から検索してください。

鉄 生爪
材質:S50C
MADE IN JAPAN

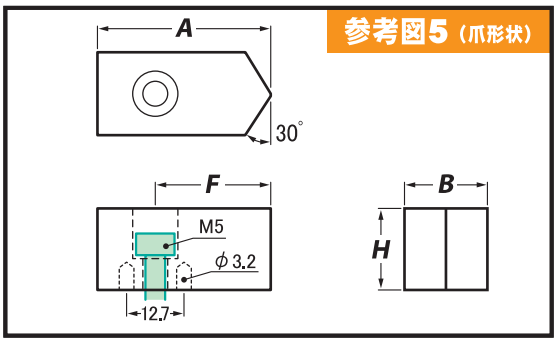

ARM 生爪品番		1set 3個入 価格(円)	A	B	H	F	参考図(爪形状)
KPC80	H19	16,900	38.4	20	19	26	5
	H25	24,200			25		
	H38	26,200			38		
	H50	42,900			50		

KPC4

北川 エアーチャック KPC用

適合生爪が不明の場合は、P.28 の『チャック型式適合表』から検索してください。

鉄 生爪
材質:S50C
MADE IN JAPAN

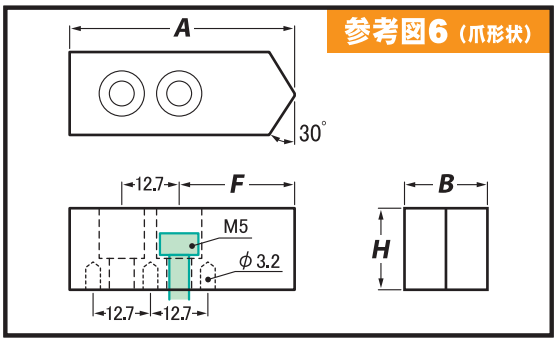

ARM 生爪品番		1set 3個入 価格(円)	A	B	H	F	参考図(爪形状)
KPC4	H19	19,000	48.4	20	19	26	6
	H25	21,600			25		
	H38	26,200			38		
	H50	42,900			50		

KPC6

北川 エアーチャック KPC用

適合生爪が不明の場合は、P.28 の『チャック型式適合表』から検索してください。

鉄 生爪
材質:S50C
MADE IN JAPAN

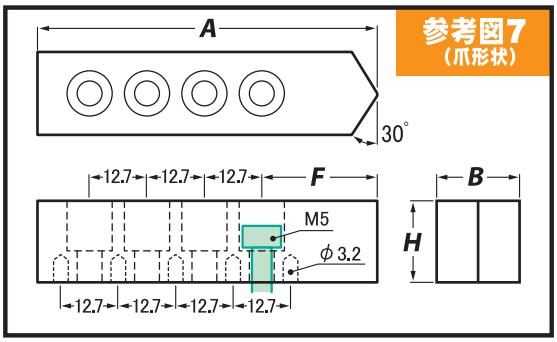

ARM 生爪品番		1set 3個入 価格(円)	A	B	H	F	参考図(爪形状)
KPC6	H19	18,200	73.4	25	19	26	7
	H25	24,800			25		
	H38	36,200			38		
	H50	52,300			50		

⚠注意　生爪の出荷単位:1セット 3個入（チャックの爪数に応じた数量調整はしておりません）

AL KPC80

北川 エアーチャック KPC用

適合生爪が不明の場合は、P.28 の『チャック型式適合表』から検索してください。

アルミ生爪

MADE IN JAPAN

アルミ生爪の特徴（鉄生爪との比較）

- 軟らかいので製品にキズを付けにくい。
- 軽いので遠心力で把握力が低下しにくい。
- 軟らかく切削性がよいのでワーク作りの作業性がよい。

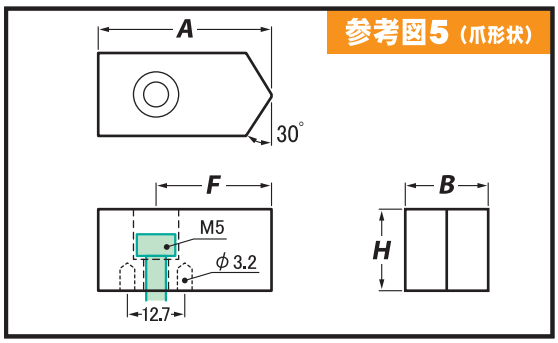

ARM 生爪品番		1set 3個入 価格(円)	A	B	H	F	参考図(爪形状)
AL KPC80	H19	19,000	38.4	20	19	26	5
	H25	26,900			25		
	H38	29,500			38		
	H50	48,200			50		

AL KPC4

北川 エアーチャック KPC用

適合生爪が不明の場合は、P.28 の『チャック型式適合表』から検索してください。

アルミ生爪

MADE IN JAPAN

アルミ生爪の特徴（鉄生爪との比較）

- 軟らかいので製品にキズを付けにくい。
- 軽いので遠心力で把握力が低下しにくい。
- 軟らかく切削性がよいのでワーク作りの作業性がよい。

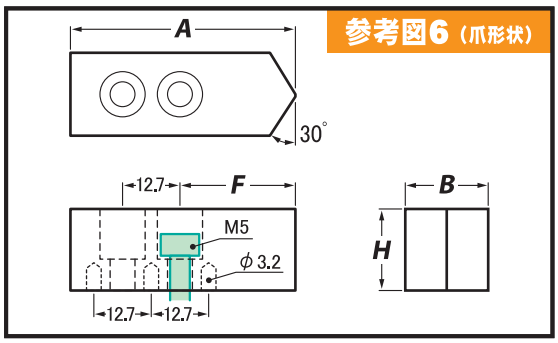

ARM 生爪品番		1set 3個入 価格(円)	A	B	H	F	参考図(爪形状)
AL KPC4	H19	21,600	48.4	20	19	26	6
	H25	24,200			25		
	H38	29,500			38		
	H50	48,200			50		

AL KPC6

北川 エアーチャック KPC用

適合生爪が不明の場合は、P.28 の『チャック型式適合表』から検索してください。

アルミ生爪

MADE IN JAPAN

アルミ生爪の特徴（鉄生爪との比較）

- 軟らかいので製品にキズを付けにくい。
- 軽いので遠心力で把握力が低下しにくい。
- 軟らかく切削性がよいのでワーク作りの作業性がよい。

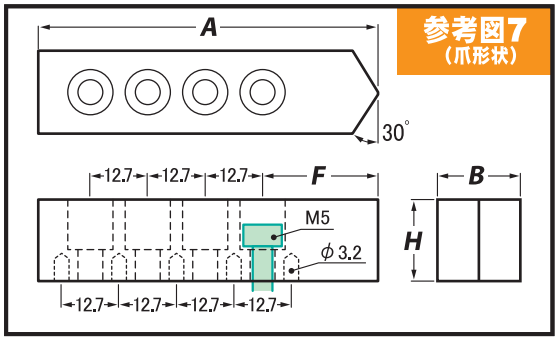

ARM 生爪品番		1set 3個入 価格(円)	A	B	H	F	参考図(爪形状)
AL KPC6	H19	20,200	73.4	25	19	26	7
	H25	28,200			25		
	H38	40,200			38		
	H50	58,100			50		

⚠注意　生爪の出荷単位：1セット 3個入（チャックの爪数に応じた数量調整はしておりません）

北川用
豊和用
松本用
日立用
日鋼用
ソール用
ビクター用
SMW用
特注生爪指示書
チャック型式生爪品番適合表

HO1MA

豊和 油圧・エアーチャック用

適合生爪が不明の場合は、P.29 の『チャック型式適合表』から検索してください。

鉄 生爪

材質:S50C

MADE IN JAPAN

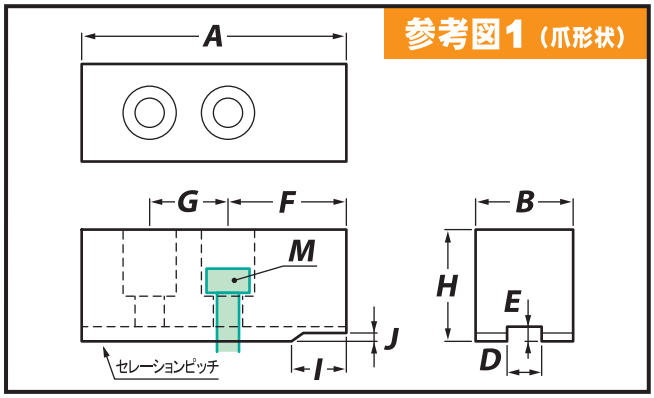

P1.5 セレーションピッチ

⚠注意 ●HO1MA-6, 8, 10用はセレーションピッチが1.5mmと3.0mmの2種類あります。

ARM生爪品番			1set 3個入 価格(円)	A	B	H	D	E	F	G	M	I	J	K	セレーションピッチ	参考図(爪形状)
HO1MA P1.5	4	H25	9,300	54	25	25	10	5	30	14	M8	–	–	–	1.5	1
	5	H25	9,300	58.5	25	25	10	5	31.5	19	M8	–	–	–	1.5	1
	6	H40	10,200	72	31	40	12	6	37	20	M10	–	–	–	1.5	1
		H60	14,900			60										
		H80	19,000			80										
		H100	23,600			100										
	8	H40	11,500	90	34	40	14	6	45	25	M12	–	–	–	1.5	1
		H60	16,200			60										
		H80	19,000			80										
		H100	23,600			100										
		H120	29,500			120										
	10	H40	14,200	111	40	40	16	6	51	30	M12	–	–	–	1.5	1
		H60	21,600			60										
		H80	24,800			80										
		H100	32,300			100										
		H120	41,500			120										

P3.0 セレーションピッチ

ARM生爪品番			1set 3個入 価格(円)	A	B	H	D	E	F	G	M	I	J	K	セレーションピッチ	参考図(爪形状)
HO1MA P3.0	6	H40	10,200	72	31	40	12	6	37	20	M10	–	–	–	3.0	1
		H60	14,900			60										
		H80	19,000			80										
		H100	23,600			100										
	8	H40	11,500	90	34	40	14	6	45	25	M12	–	–	–	3.0	1
		H60	16,200			60										
		H80	19,000			80										
		H100	23,600			100										
		H120	29,500			120										
	10	H40	14,200	111	40	40	16	6	51	30	M12	–	–	–	3.0	1
		H60	21,600			60										
		H80	24,800			80										
		H100	32,300			100										
		H120	41,500			120										
	12	H50	20,200	129	50	50	18	6	60	30	M14	–	–	–	3.0	1
		H80	34,900			80										
		H100	44,300			100										
		H120	64,300			120										
	15 24	H70	57,600	156	65	70	26	8	72	50	M20	25	3	–	3.0	1
		H100	79,700			100										

⚠注意 生爪の出荷単位:1セット 3個入（チャックの爪数に応じた数量調整はしておりません）

HO27M（HO37M）

豊和 油圧
エアーチャック用

適合生爪が不明の場合は、
P.29 の『チャック型式適合表』
から検索してください。

鉄 生爪
材質:S50C
MADE IN JAPAN

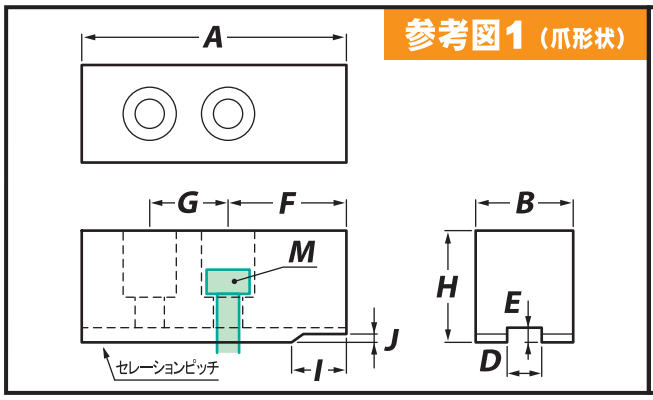

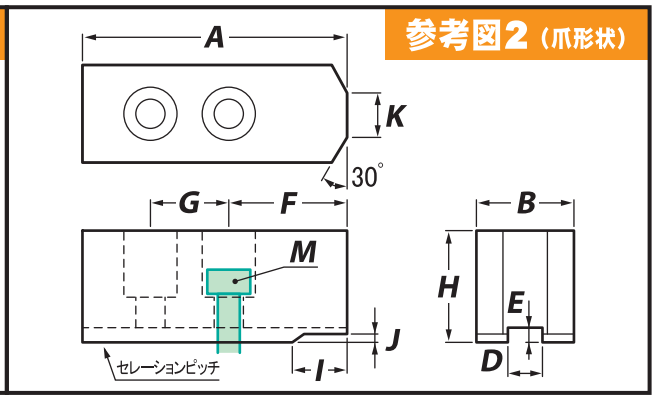

ARM 生爪品番			1set 3個入 価格(円)	A	B	H	D	E	F	G	M	I	J	K	セレーションピッチ	参考図(爪形状)
HO27M (HO37M)	4/5	H25	10,200	47.5	25	25	11	4	22	16	M8	10	1.5	12	1.5	2
		H40	11,500			40										
	6	H35	11,500	66	35	35	12	5	31.5	20	M10	13	1.5	13	1.5	2
		H60	16,200			60										
	8	H40	14,900	85.5	40	40	16	5	40.5	25	M12	15	1.5	17	1.5	2
		H60	19,000			60										
		H80	21,600			80										
		H100	26,200			100										
	10	H45	22,300	108	45	45	18	5	54	30	M14	15	1.5	19	1.5	2
		H60	25,700			60										
		H80	31,000			80										
		H100	40,200			100										
	12	H60	26,900	111	50	60	21	5	51	35	M16	–	–	–	1.5	1
		H80	36,200			80										
		H100	45,600			100										
	15	H66	54,900	138	60	66	26	8	66	42	M20	11	3	–	3.0	1

HO27M（HO37M）小径

豊和 油圧
エアーチャック用

適合生爪が不明の場合は、
P.29 の『チャック型式適合表』
から検索してください。

鉄 生爪
材質:S50C
MADE IN JAPAN

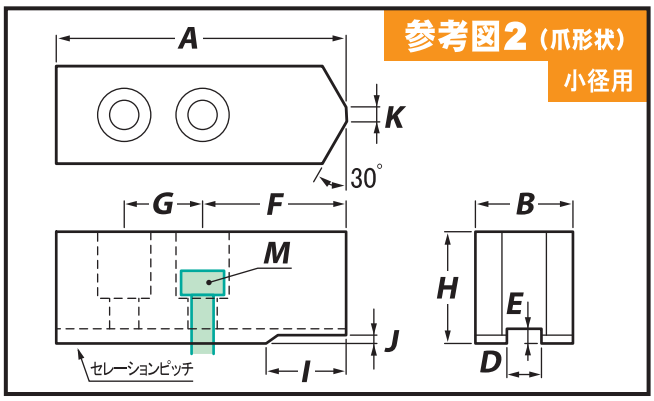

ARM 生爪品番			1set 3個入 価格(円)	A	B	H	D	E	F	G	M	I	J	K	セレーションピッチ	参考図(爪形状)
HO27M (HO37M) (小径)	6S	H35	15,600	79	35	35	12	5	44.5	20	M10	26	1.5	3	1.5	2
	8S	H40	19,000	98	40	40	16	5	53	25	M12	27.5	1.5	5	1.5	2
	10S	H45	24,800	118	45	45	18	5	64	30	M14	25	1.5	8	1.5	2
	12S	H60	34,700	140	50	60	21	5	80	35	M16	29	1.5	8	1.5	2

⚠注意　生爪の出荷単位:1セット 3個入（チャックの爪数に応じた数量調整はしておりません）

北川用
豊和用
松本用
日立用
日鋼用
ソール用
ビクター用
SMW用
特注生爪指示書
チャック型式生爪品番適合表

HO7MA

豊和 油圧・エアーチャック用

適合生爪が不明の場合は、P.29 の『チャック型式適合表』から検索してください。

鉄 生爪

材質:S50C

MADE IN JAPAN

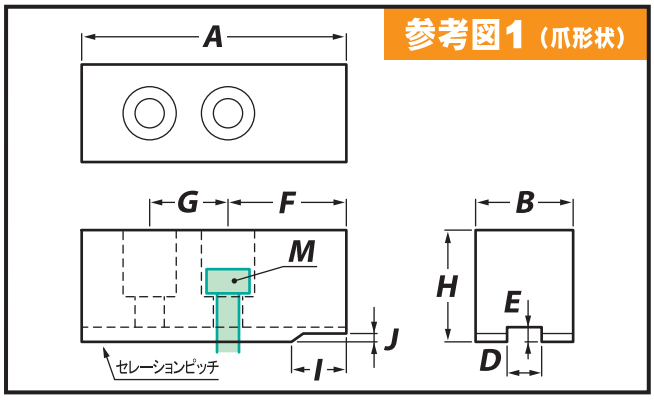

ARM 生爪品番			1set 3個入 価格(円)	A	B	H	D	E	F	G	M	I	J	K	セレーションピッチ	参考図(爪形状)
HO7MA	6	H30	10,200	70.5	30	30	12	5	36	20	M10	−	−	−	1.5	1
	8	H35	11,500	90	32	35	14	5	45	25	M12	−	−	−	1.5	1
	10	H40	14,200	90	35	40	16	5	45	25	M12	−	−	−	1.5	1
	12	H48	22,300	105	40	48	18	5	51	30	M14	−	−	−	1.5	1
	15	H60	31,000	126	50	60	21	6	60	40	M16	−	−	−	3.0	1

HO22M

豊和 油圧・エアーチャック用

適合生爪が不明の場合は、P.29 の『チャック型式適合表』から検索してください。

鉄 生爪

材質:S50C

MADE IN JAPAN

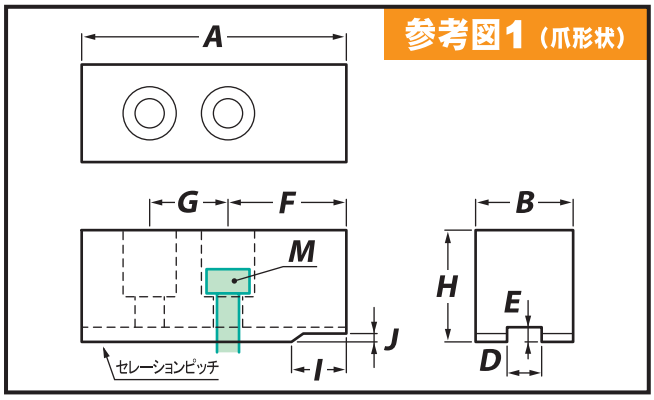

ARM 生爪品番			1set 3個入 価格(円)	A	B	H	D	E	F	G	M	I	J	K	セレーションピッチ	参考図(爪形状)
HO22M	5	チャック型式HO22M-5用の生爪は、『 HO1MA-4 』をご使用ください。(13ページ掲載)														
	6	H30	10,200	70.5	30	30	12	5	36	20	M10	−	−	−	1.5	1
	8	H40	14,200	90	35	40	16	5	45	25	M12	−	−	−	1.5	1
	10	H48	22,300	105	40	48	18	5	51	30	M14	−	−	−	1.5	1
	12	H60	31,000	126	50	60	21	6	60	40	M16	−	−	−	3.0	1

⚠注意 生爪の出荷単位:1セット 3個入（チャックの爪数に応じた数量調整はしておりません）

HO11MC

豊和 ドローダウンチャック用

適合生爪が不明の場合は、P.29 の『チャック型式適合表』から検索してください。

鉄 生爪
材質:S50C

MADE IN JAPAN

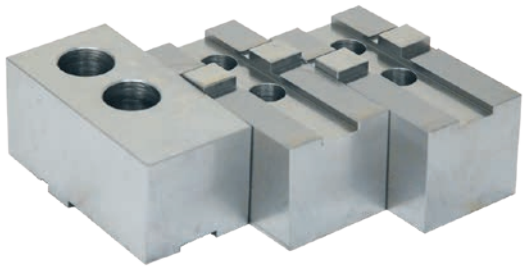

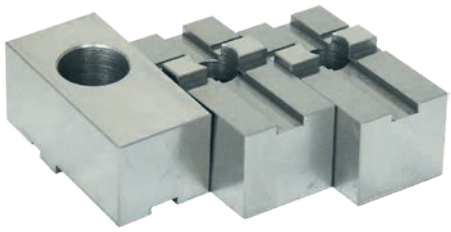

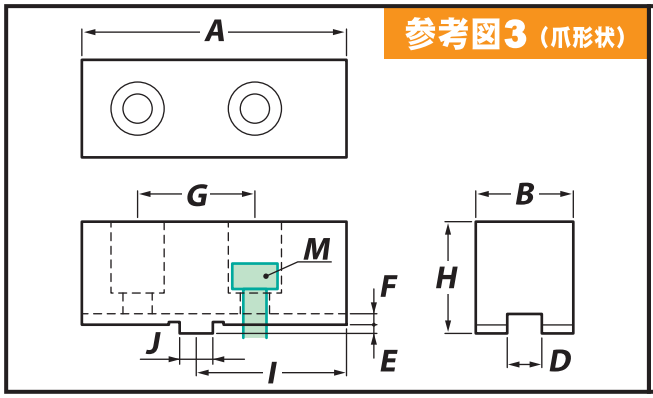

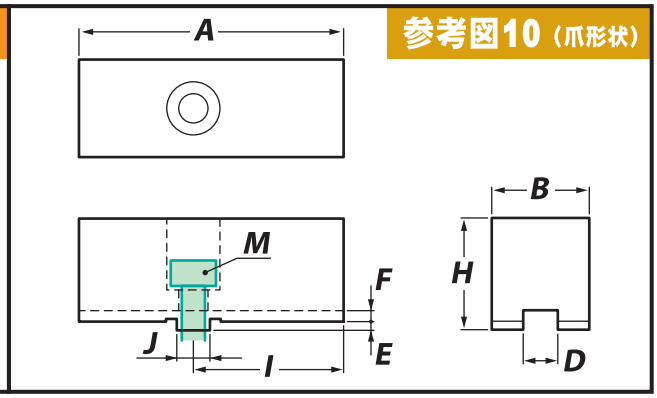

ARM 生爪品番			1set 3個入 価格(円)	A	B	H	D	E	F	G	M	I	J	K	参考図(爪形状)
HO11MC	6	H34	13,900	70	35	34	10	3	3	–	M14	43	10	–	10
	8	H45	17,400	84	40	45	16	3.5	3.5	26	M12	53	12	–	3
	10	H50	26,700	100	50	50	18	3.5	3.5	32	M14	62	15	–	3
	12	H55	49,800	120	60	55	20	3.5	3.5	36	M16	78	17	–	3

HO18M

豊和 クイックチェンジチャック用

適合生爪が不明の場合は、P.29 の『チャック型式適合表』から検索してください。

鉄 生爪
材質:S50C

MADE IN JAPAN

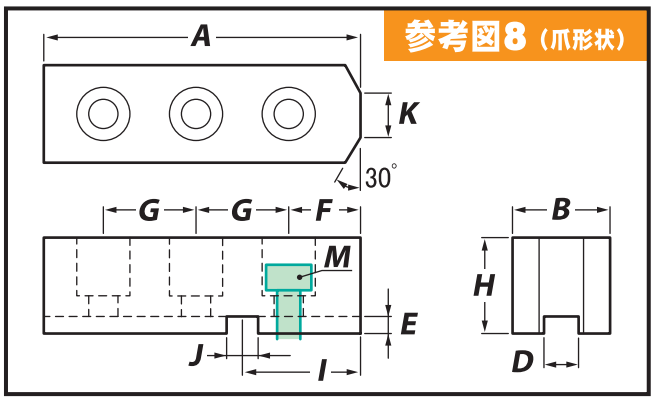

ARM 生爪品番			1set 3個入 価格(円)	A	B	H	D	E	F	G	M	I	J	K	参考図(爪形状)
HO18M	8	H36	22,800	100	32	36	14	3.5	18	32	M10	34	16	12	8
	10	H43	28,200	110	35	43	16	3.5	21	34	M12	38	16	12	8
	12	H50	34,900	130	40	50	16	3.5	25	40	M12	45	20	12	8
	15	H50	54,900	160	40	50	16	3.5	25	55	M12	52.5	25	12	8

⚠注意　生爪の出荷単位:1セット 3個入（チャックの爪数に応じた数量調整はしておりません）

北川用
豊和用
松本用
日立用
日鋼用
ソール用
ビクター用
SMW用
特注生爪指示書
チャック型式生爪品番適合表

M

松本 油圧・エアーチャック用

適合生爪が不明の場合は、P.29 の『チャック型式適合表』から検索してください。

鉄 生爪
材質:S50C

MADE IN JAPAN

⚠注意
- 松本と日立精機の10～18インチ用生爪は、チャック型式ではどちらか特定できません。
- A寸法・G寸法・F寸法などが異なります。ご使用の生爪の寸法を確認してください。

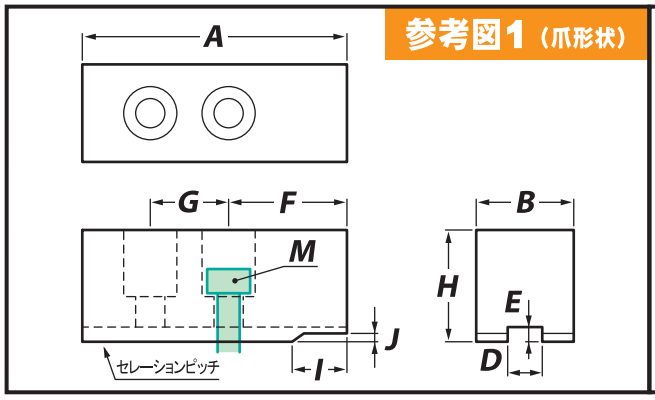

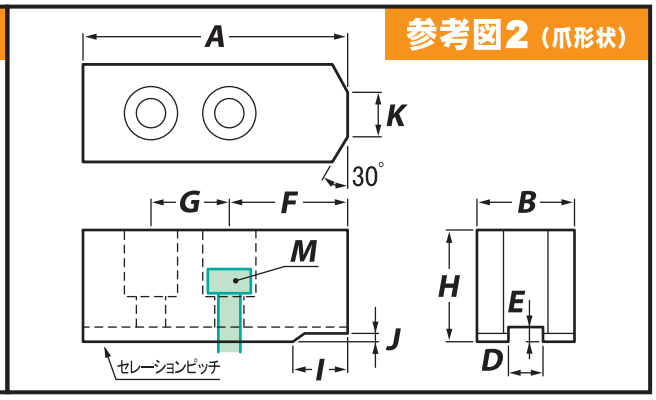

ARM 生爪品番			1set 3個入 価格(円)	A	B	H	D	E	F	G	M	I	J	K	セレーションピッチ	参考図(爪形状)
M	6	H34	10,200	80	30	34	11	3.5	41	25	M8	18	3.7	12	1.5	2
		H60	14,900			60										
	8	H40	12,900	90	36	40	14	5	45	25	M12	23	5.5	15	1.5	2
		H60	17,500			60										
		H80	21,600			80										
		H100	26,900			100										
	10/11	H48	17,500	110	40	48	16	6	50	30	M12	23	6.3	17	1.5	2
		H60	22,800			60										
		H80	28,200			80										
		H100	33,500			100										
	12	H50	25,700	130	50	50	18	6	60	30	M14	30	6.3	19	1.5	2
		H80	41,500			80										
		H100	52,300			100										
	15/18	H62	56,300	150	62	62	22	8.5	55	50	M20	27.5	9	–	3.0	1

⚠注意 生爪の出荷単位:1セット 3個入（チャックの爪数に応じた数量調整はしておりません）

AL M

松本 油圧・エアーチャック用

適合生爪が不明の場合は、P.29 の『チャック型式適合表』から検索してください。

アルミ生爪

MADE IN JAPAN

⚠注意
- 松本と日立精機の10～18インチ用生爪は、チャック型式ではどちらか特定できません。
- A寸法・G寸法・F寸法などが異なります。ご使用の生爪の寸法を確認してください。

アルミ生爪の特徴（鉄生爪との比較）

- 軟らかいので製品にキズを付けにくい。
- 軽いので遠心力で把握力が低下しにくい。
- 軟らかく切削性がよいのでワーク作りの作業性がよい。

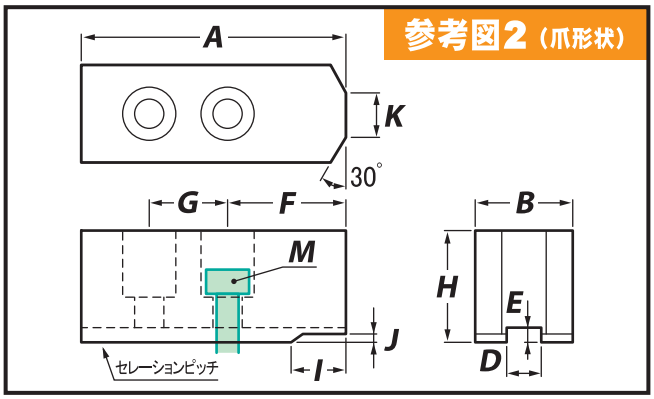

ARM 生爪品番			1set 3個入 価格(円)	A	B	H	D	E	F	G	M	I	J	K	セレーションピッチ	参考図(爪形状)
AL M	6	H34	20,200	80	30	34	11	3.5	41	25	M8	18	3.7	12	1.5	2
		H60	29,800			60										
	8	H40	25,800	90	36	40	14	5	45	25	M12	23	5.5	15	1.5	2
		H60	35,000			60										
	10/11	H48	35,000	110	40	48	16	6	50	30	M12	23	6.3	17	1.5	2
		H60	45,600			60										

MS

松本 スクロールチャック用

適合生爪が不明の場合は、P.29 の『チャック型式適合表』から検索してください。

鉄 生爪

材質:S50C

MADE IN JAPAN

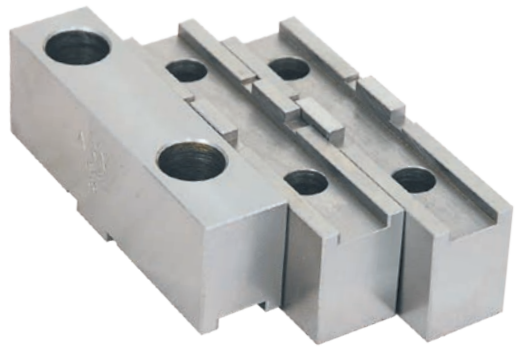

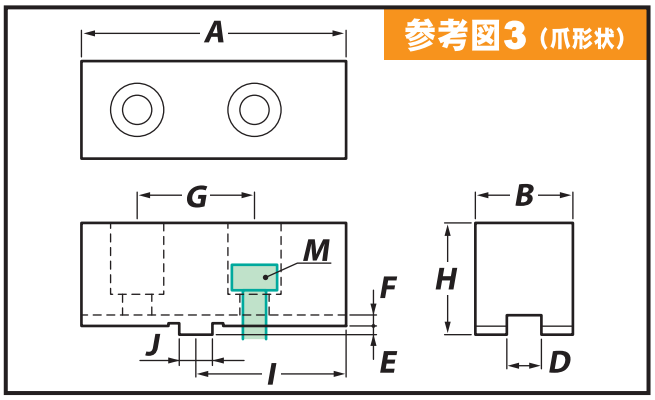

ARM 生爪品番			1set 3個入 価格(円)	A	B	H	D	E	F	G	M	I	J	K	参考図(爪形状)
MS	6	H36	13,500	79	24	36	14	2.5	3	42	M10	42	12	–	3
	8	H36	16,200	100	24	36	14	2.5	3.5	58	M10	55	16	–	3

⚠注意　生爪の出荷単位:1セット 3個入（チャックの爪数に応じた数量調整はしておりません）

日立 / NR

日立 油圧・エアーチャック用

適合生爪が不明の場合は、P.29 の『チャック型式適合表』から検索してください。

鉄 生爪

材質:S50C

MADE IN JAPAN

注意
- 松本と日立精機の10～18インチ用生爪は、チャック型式ではどちらか特定できません。
- A寸法・G寸法・F寸法などが異なります。ご使用の生爪の寸法を確認してください。

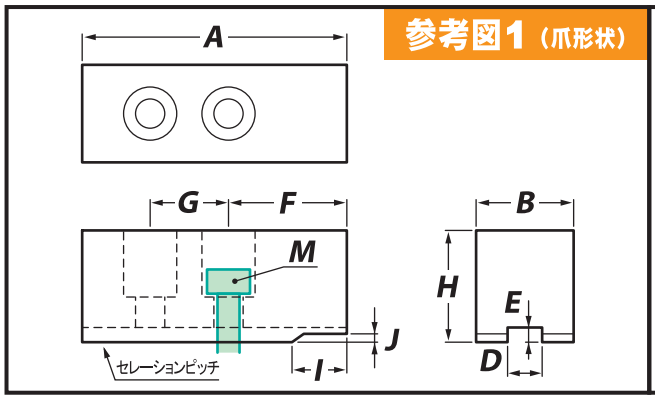

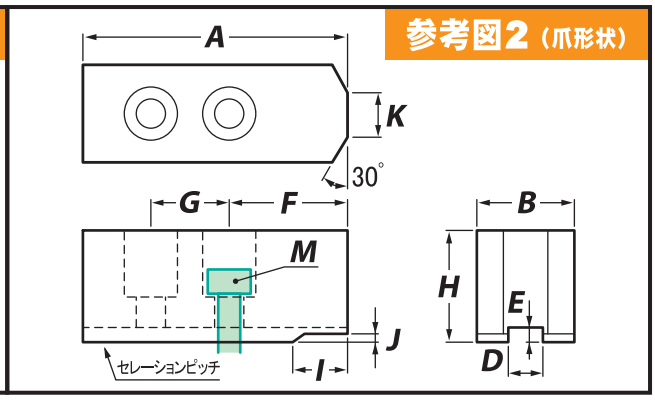

ARM 生爪品番			1set 3個入 価格(円)	A	B	H	D	E	F	G	M	I	J	K	セレーションピッチ	参考図(爪形状)
日立	6	H34	10,200	80	30	34	11	3.5	41	25	M8	18	3.7	12	1.5	2
		H60	14,900			60										
	8	H40	12,900	90	36	40	14	5	45	25	M12	23	5.5	15	1.5	2
		H60	17,500			60										
		H80	21,600			80										
		H100	26,900			100										
	10/11	H48	17,500	103	40	48	16	6	50	32	M12	15	6.5	25	1.5	2
		H60	22,800			60										
		H80	28,200			80										
		H100	33,500			100										
	12	H50	25,700	140	50	50	18	6	68	32	M14	30	6.3	20	1.5	2
		H80	41,500			80										
		H100	52,300			100										
	15/18	H62	56,300	150	62	62	22	8.5	70	50	M20	30	9	–	3.0	1
NR-15	6	H30	10,200	75	27	30	11	4.5	38	25	M8	25	5	3	1.5	2
NR-20	8	H40	12,900	79	34	40	14	5	39	25	M12	21	5.5	15	1.5	2
NR-23	10	H48	28,800	113	40	48	16	6	60	32	M12	25	6.5	10	1.5	2
	10S	H48	28,800	118					65			30				

AL 日立

日立 油圧・エアーチャック用

適合生爪が不明の場合は、P.29 の『チャック型式適合表』から検索してください。

アルミ生爪

MADE IN JAPAN

注意
- 松本と日立精機の10インチ用生爪は、チャック型式ではどちらか特定できません。
- A寸法・G寸法などが異なります。ご使用の生爪の寸法を確認してください。

アルミ生爪の特徴（鉄生爪との比較）
- 軟らかいので製品にキズを付けにくい。
- 軽いので遠心力で把握力が低下しにくい。
- 軟らかく切削性がよいのでワーク作りの作業性がよい。

ARM 生爪品番			1set 3個入 価格(円)	A	B	H	D	E	F	G	M	I	J	K	セレーションピッチ	参考図(爪形状)
AL 日立	6	H34	20,200	80	30	34	11	3.5	41	25	M8	18	3.7	12	1.5	2
		H60	29,800			60										
	8	H40	25,800	90	36	40	14	5	45	25	M12	23	5.5	15	1.5	2
		H60	35,000			60										
	10/11	H48	35,000	103	40	48	16	6	50	32	M12	15	6.5	25	1.5	2
		H60	45,600			60										

注意　生爪の出荷単位:1セット 3個入（チャックの爪数に応じた数量調整はしておりません）

HF

日鋼 油圧・エアーチャック用

適合生爪が不明の場合は、P.29 の『チャック型式適合表』から検索してください。

鉄 生爪

材質:S50C

MADE IN JAPAN

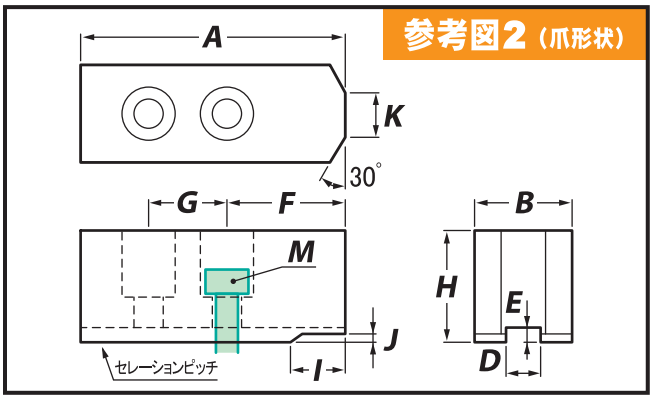

ARM 生爪品番			1set 3個入 価格(円)	A	B	H	D	E	F	G	M	I	J	K	セレーションピッチ	参考図(爪形状)
HF	5	H34	10,200	60	26	34	11	3.5	31	17	M8	21	3.5	3	1.5	2
		H60	14,900			60										
	6	H34	11,500	77	27.5	34	11	3.5	38	25	M8	27.5	3.5	7	1.5	2
		H60	16,200			60										
		H80	19,000			80										
	8	H42	12,900	95	34	42	14	3.5	45	30	M10	30.5	3.5	10	1.5	2
		H60	17,500			60										
		H80	22,800			80										
		H100	28,200			100										
	10	H48	19,000	110	44	48	20	4.5	57	30	M12	38	4.5	15	1.5	2
		H60	25,700			60										
		H80	36,200			80										
		H100	44,300			100										
	12	H48	20,200	120	44	48	20	4.5	60	35	M12	39	4.5	15	1.5	2
		H60	26,900			60										
		H80	37,700			80										
		H100	46,900			100										
	14/16	H72	53,600	150	49	72	21	5	76	45	M16	48	5	20	1.5	2
	18	H85	77,600	180	57	85	26	5	100	50	M20	60	5	20	1.5	2

AL HF

日鋼 油圧・エアーチャック用

適合生爪が不明の場合は、P.29 の『チャック型式適合表』から検索してください。

アルミ生爪

MADE IN JAPAN

アルミ生爪の特徴（鉄生爪との比較）

- 軟らかいので製品にキズを付けにくい。
- 軽いので遠心力で把握力が低下しにくい。
- 軟らかく切削性がよいのでワーク作りの作業性がよい。

ARM 生爪品番			1set 3個入 価格(円)	A	B	H	D	E	F	G	M	I	J	K	セレーションピッチ	参考図(爪形状)
AL HF	5	H34	20,200	60	26	34	11	3.5	31	17	M8	21	3.5	3	1.5	2
	6	H34	23,000	77	27.5	34	11	3.5	38	25	M8	27.5	3.5	7	1.5	2
		H60	32,400			60										
	8	H42	25,800	95	34	42	14	3.5	45	30	M10	30.5	3.5	10	1.5	2
		H60	35,000			60										
	10	H48	38,000	110	44	48	20	4.5	57	30	M12	38	4.5	15	1.5	2
		H60	51,400			60										

⚠注意　生爪の出荷単位:1セット 3個入（チャックの爪数に応じた数量調整はしておりません）

北川用
豊和用
松本用
日立用
日鋼用
ソール用
ビクター用
SMW用
特注生爪指示書
チャック型式適合生爪品番表

MSE / HS

ソール スクロールチャック用

適合生爪が不明の場合は、P.30 の『チャック型式適合表』から検索してください。

鉄 生爪

材質:S50C

MADE IN JAPAN

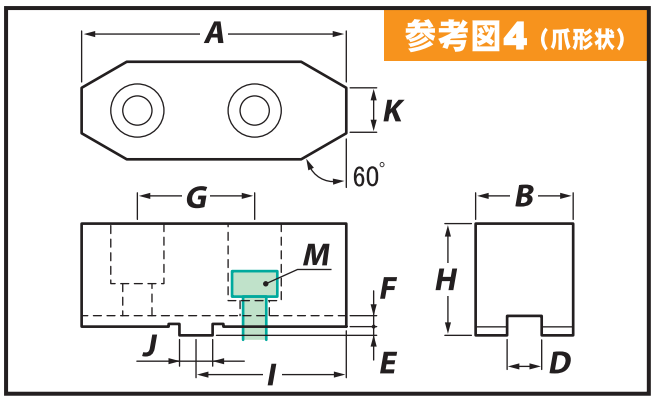

ARM 生爪品番			1set 3個入 価格(円)	A	B	H	D	E	F	G	M	I	J	K	参考図(爪形状)
MSE	6	H36	12,900	77	26	36	8	3	4	38	M10	36.5	12.7	15	4
		H60	25,200			60									
	7	H38	14,900	92	28	38	8	3	4	44	M10	43.5	12.7	15	4
		H60	27,700			60									
		H90	40,800			90									
	9	H45	17,500	107	34	45	12.7	3	4	54	M12	50.5	19	15	4
		H60	35,600			60									
		H90	46,100			90									
	10	H48	21,600	107	36	48	12.7	3	4	54	M12	50.5	19	15	4
		H60	35,600			60									
		H90	46,100			90									
	12	H53	26,900	125	42	53	12.7	3	4	63.5	M12	60	19	22	4
		H90	52,600			90									
	15	H63	41,500	155	50	63	12.7	6	4	76.2	M16	74	19	22	4
HS	8	H43	16,200	98	31.5	43	8	3	4	46	M12	49	12	20	4
	9	H60	21,600	114	38	60	9.7	3	4	50	M12	57	16	20	4
	10	H61	26,900	129	40	61	9.7	3	4	64	M12	64.5	18	20	4
	12	H62	37,700	145	42	62	12.7	3	4	68	M14	72.5	18	20	4

AL MSE

ソール スクロールチャック用

適合生爪が不明の場合は、P.30 の『チャック型式適合表』から検索してください。

アルミ生爪

MADE IN JAPAN

アルミ生爪の特徴（鉄生爪との比較）

- 軟らかいので製品にキズを付けにくい。
- 軽いので遠心力で把握力が低下しにくい。
- 軟らかく切削性がよいのでワーク作りの作業性がよい。

ARM 生爪品番			1set 3個入 価格(円)	A	B	H	D	E	F	G	M	I	J	K	参考図(爪形状)
AL MSE	6	H36	25,800	77	26	36	8	3	4	38	M10	36.5	12.7	15	4
		H60	50,400			60									
	7	H38	29,800	92	28	38	8	3	4	44	M10	43.5	12.7	15	4
		H60	55,400			60									
	9	H45	35,000	107	34	45	12.7	3	4	54	M12	50.5	19	15	4
		H60	71,200			60									
	10	H48	43,200	107	36	48	12.7	3	4	54	M12	50.5	19	15	4
		H60	71,200			60									

⚠注意　生爪の出荷単位:1セット 3個入（チャックの爪数に応じた数量調整はしておりません）

STA

ビクター スクロールチャック用

適合生爪が不明の場合は、P.30 の『チャック型式適合表』から検索してください。

鉄 生爪

材質:S50C

MADE IN JAPAN

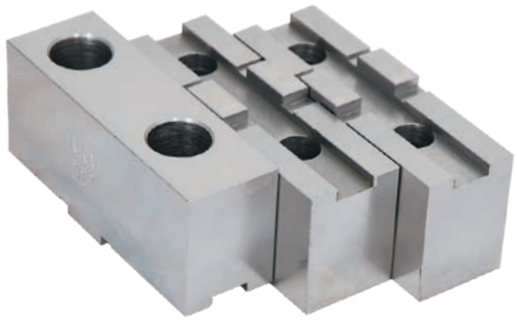

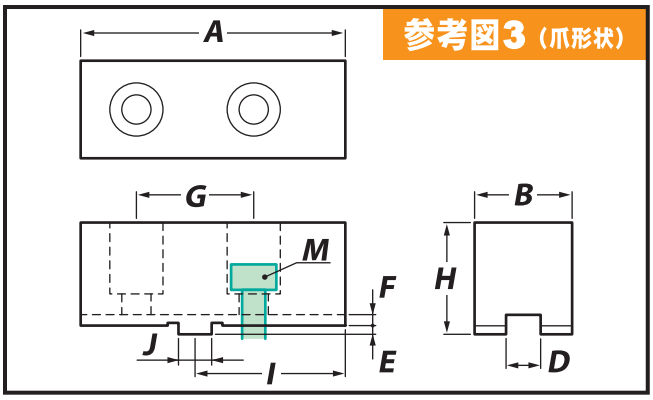

ARM 生爪品番			1set 3個入 価格(円)	A	B	H	D	E	F	G	M	I	J	K	参考図(爪形状)
STA	110 (4")	H30	11,500	53	19	30	7.94	2.5	3.2	24	M6	27.76	9.53	–	3
		H45	11,500			45									
	130 (5")	H35	11,500	62	23	35	7.94	3	3.7	32	M8	33.34	12.68	–	3
		H45	11,500			45									
	165 (6")	H40	12,900	75	30	40	7.94	3	3.8	38	M10	41.34	12.68	–	3
		H60	24,500			60									
	190 (7")	H40	13,500	88	30	40	7.94	3	3.8	44.4	M10	48.34	12.68	–	3
		H60	26,900			60									
		H80	36,400			80									
	230 (9")	H45	16,200	100	35	45	12.7	3	3.8	54	M12	54.51	19.03	–	3
		H60	33,300			60									
		H80	41,400			80									
	273 (10")	H45	20,200	110	35	45	12.7	3	3.8	54	M12	60.51	19.03	–	3
		H60	34,600			60									
		H80	42,600			80									
	310 (12")	H50	25,700	120	40	50	12.7	3	3.8	63.5	M12	65.51	19.03	–	3
		H80	47,800			80									
		H100	54,400			100									
	385 (15")	H80	55,900	140	43	80	12.7	6	3.8	76.2	M16	76.51	19.03	–	3
		H100	61,600			100									
	460 (18")	H80	56,500	140	50	80	12.7	6	3.8	76.2	M20	76.51	19.03	–	3
		H100	62,200			100									

⚠注意　生爪の出荷単位:1セット 3個入（チャックの爪数に応じた数量調整はしておりません）

北川用
豊和用
松本用
日立用
日鋼用
ソール用
ビクター用
SMW用
特注生爪指示書
チャック型式生爪品番適合表

BHD

P1/16"×90° インチセレーションピッチ

適合生爪が不明の場合は、P.30 の『チャック型式適合表』から検索してください。

鉄 生爪
材質:S50C
MADE IN JAPAN

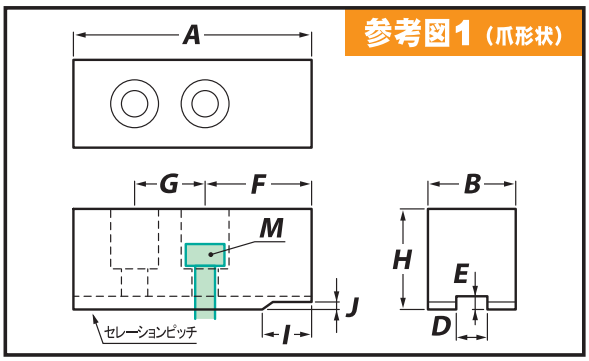

P1/16"×90° インチセレーションピッチ

ARM生爪品番			1set 3個入 価格(円)	A	B	H	D	E	F	G	M	I	J	K	セレーションピッチ	参考図(爪形状)
BHD 1/16"×90° インチ	125 (5")	H30	11,000	60	30	30	12	4	29	16	M8	–	–	–	1/16"	1
	165 (6")	H35	11,500	70	30	35	14	5	38	16.5	M10	–	–	–	1/16"	1
		H60	16,200			60										
	210 (8")	H40	13,100	90	35	40	17	5	47	23	M12	–	–	–	1/16"	1
		H60	17,900			60										
		H80	20,500			80										
		H100	25,100			100										
	250 (10")	H45	17,500	110	45	45	21	6	60	30	M16	–	–	–	1/16"	1
		H80	28,000			80										
		H100	36,600			100										
		H120	45,800			120										
	315 (12")	H50	22,500	125	50	50	21	6	73	30	M16	–	–	–	1/16"	1
		H80	37,200			80										
		H100	46,600			100										
		H120	66,600			120										

BHM

P1.5×60° ミリセレーションピッチ

適合生爪が不明の場合は、P.30 の『チャック型式適合表』から検索してください。

鉄 生爪
材質:S50C
MADE IN JAPAN

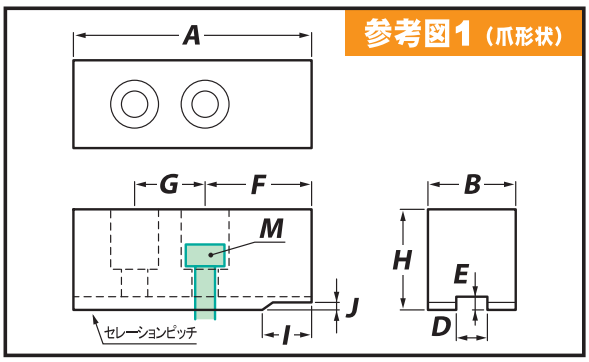

P1.5×60° ミリセレーションピッチ

ARM生爪品番			1set 3個入 価格(円)	A	B	H	D	E	F	G	M	I	J	K	セレーションピッチ	参考図(爪形状)
BHM 1.5×60° ミリ	125 (5")	H30	9,900	60	30	30	12	4	29	16	M8	–	–	–	1.5	1
	165 (6")	H35	10,200	70	30	35	12	5	34	20	M10	–	–	–	1.5	1
		H60	14,900			60										
	210 (8")	H40	11,500	90	35	40	14	5	47	25	M12	–	–	–	1.5	1
		H60	16,200			60										
		H80	19,000			80										
		H100	23,600			100										
	250 (10")	H45	15,700	110	45	45	16	6	60	30	M12	–	–	–	1.5	1
		H80	26,100			80										
		H100	34,700			100										
		H120	43,900			120										
	315 (12")	H50	20,200	125	50	50	21	6	73	30	M16	–	–	–	1.5	1
		H80	34,900			80										
		H100	44,300			100										
		H120	64,300			120										

⚠注意 生爪の出荷単位:1セット 3個入（チャックの爪数に応じた数量調整はしておりません）

ANC

SMW　クロスキー用

適合生爪が不明の場合は、
P.30 の『チャック型式適合表』
から検索してください。

鉄 生爪
材質:S50C

MADE IN JAPAN

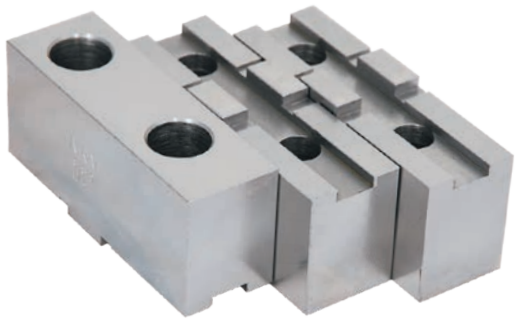

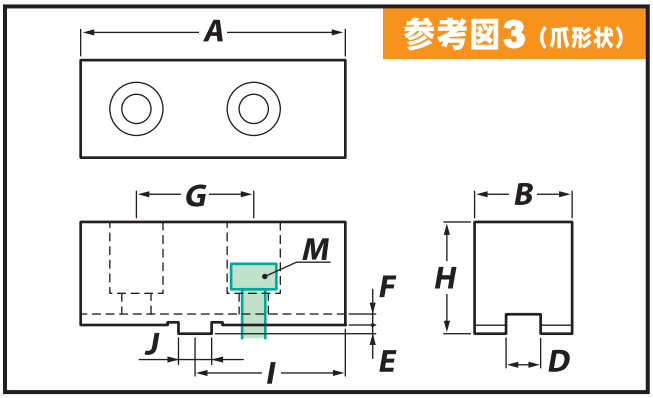

ARM 生爪品番			1set 3個入 価格(円)	A	B	H	D	E	F	G	M	I	J	K	参考図(爪形状)
ANC	165 (6")	H35	13,500	80	30	35	7.94	3	4	38	M10	50	12.68	–	3
		H60	28,200			60									
	210 (8")	H40	16,200	100	40	40	7.94	3	4	44.4	M12	65	12.68	–	3
		H60	34,900			60									
		H80	43,400			80									
	250 (10")	H50	27,200	120	50	50	12.7	3	4	54	M16	78	19.03	–	3
		H80	51,900			80									
		H100	58,800			100									
	315 (12")	H50	49,800	140	50	50	12.7	3	4	63.5	M16	90	19.03	–	3
		H80	56,500			80									
		H120	67,000			120									

⚠注意　生爪の出荷単位:1セット 3個入（チャックの爪数に応じた数量調整はしておりません）